■雨水排水関係資料

雨水排水・給水汚水関係図

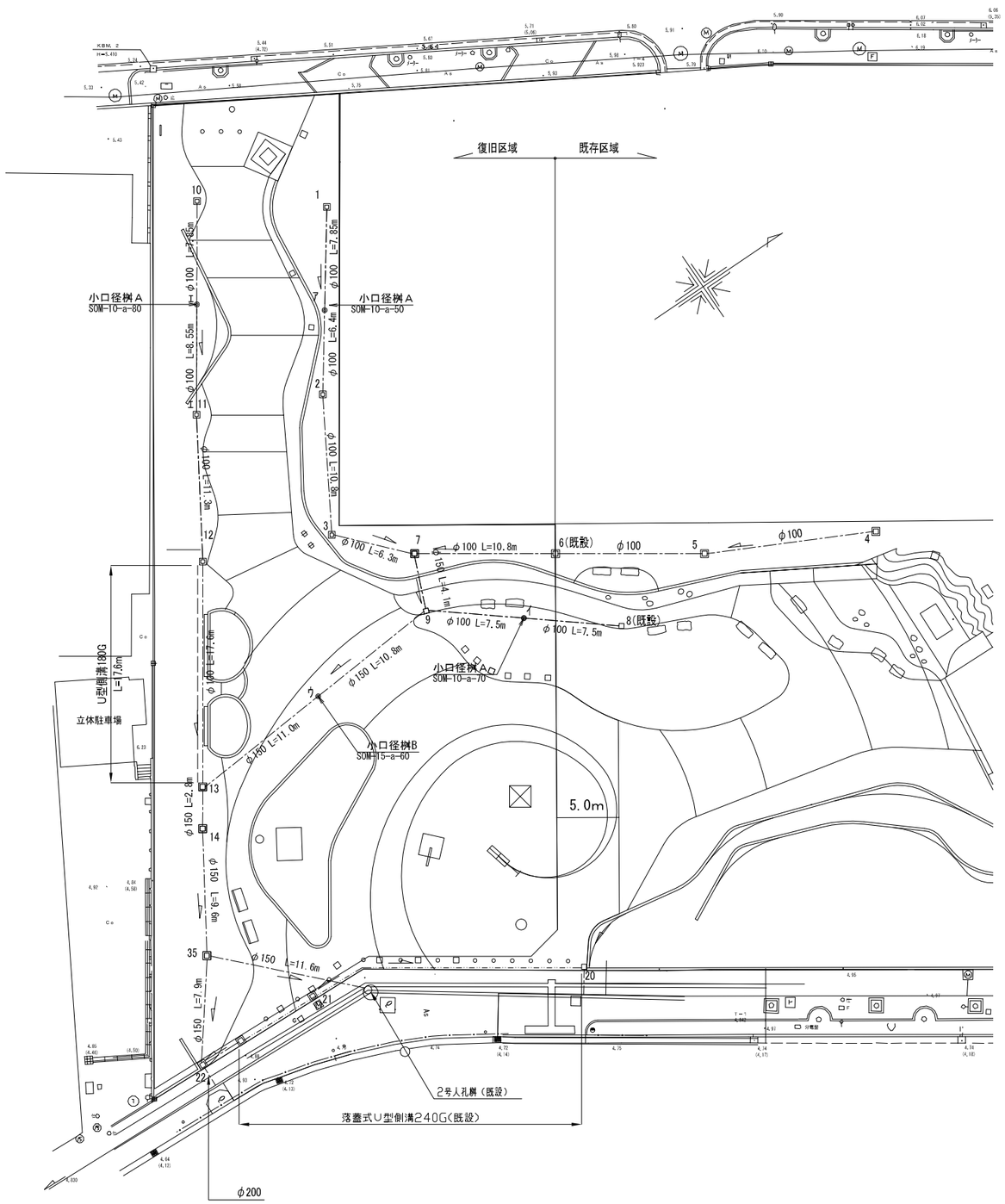

凡　例

雨水排水

表示	名　称	形状寸法	数　量	単位	備　考
	落蓋式U型側溝240G	240G	-	m	
	U型側溝180G	U180G	17.6	m	
	排水管	VUφ100	102.45	m	
	排水管	VUφ150	57.7	m	
	排水管	VUφ200	-	m	
◎	集水桝A	□300 鋳鉄格子蓋	6	基	
	集水桝A	□400 鋳鉄格子蓋	4	基	
□	集水桝B	□300 鋳鉄格子蓋	-	基	縁塊コンクリートなし
	集水桝B	□400 鋳鉄格子蓋	1	基	縁塊コンクリートなし
○	人孔嵩上げ	化粧蓋	-	基	桝設置は別途工事
○	人孔嵩上げ(円型2号)	鋳鉄蓋	-	基	既設桝
□	雨水桝嵩上げ	鋳鉄格子蓋	-	基	既設桝
◎	小口径桝A	100-200(ストレート)	1	基	SOM-10-a-50
◎	小口径桝A	100-200(ストレート)	1	基	SOM-10-a-70
◎	小口径桝A	100-200(ストレート)	1	基	SOM-10-a-80
◎	小口径桝B	150-200(ストレート)	1	基	SOM-15-a-60
◎	保護蓋	φ200 中荷重	4	基	

桝規格表

桝番号	天端高	流入高管底高			流出管底高			桝のタイプ	備　考
1	3,97				VUφ100		3,57	集水桝A 300×300	鋳鉄格子蓋 400×400
ア	4,04	VUφ100	1	3,51	VUφ100		3,51	小口径桝A 管底深500	保護蓋 中荷重用
2	3,87	VUφ100	ア	3,47	VUφ100		3,47	集水桝A 300×300	鋳鉄格子蓋 400×400
3	3,82	VUφ100	2	3,42	VUφ100		3,42	集水桝A 300×300	鋳鉄格子蓋 400×400
6	3,64	VUφ100	5	3,19	VUφ100		3,14	既設桝 400×400	
7	3,67	VUφ100 VUφ100	6 3	3,07 3,07	VUφ150		3,07	集水桝A 400×400	鋳鉄格子蓋 500×500
8	3,60				VUφ100		3,20	既設桝 300×300	
イ	3,88	VUφ100	8	3,17	VUφ100		3,17	小口径桝A 管底深700	保護蓋 中荷重用
9	3,64	VUφ100 VUφ150	イ 7	3,14 3,04	VUφ150		3,04	集水桝B 400×400	鋳鉄格子蓋 500×500
ウ	3,56	VUφ150	9	2,96	VUφ150		2,96	小口径桝B 管底深600	保護蓋 中荷重用
10	3,87				VUφ100		3,47	集水桝A 300×300	鋳鉄格子蓋 400×400
エ	4,25	VUφ100	1	3,40	VUφ100		3,40	小口径桝A 管底深800	保護蓋 中荷重用
11	3,72	VUφ100 U180G	ウ	3,32	VUφ100		3,32	集水桝A 300×300	鋳鉄格子蓋 400×400
12	3,64	VUφ100 U180G	11	3,24 3,46	VUφ100		3,14	集水桝A 300×300	鋳鉄格子蓋 400×400
13	3,47	VUφ100 VUφ150	12 ウ	2,87 2,87	VUφ150		2,88	集水桝A 400×400	鋳鉄格子蓋 500×500
14	3,37	VUφ150	13	2,82	VUφ150 U180G		2,82 3,14	集水桝A 400×400	鋳鉄格子蓋 500×500
35	3,27	VUφ150	14	2,67	VUφ150 VUφ150 既設桝21		2,67 2,67	集水桝A 400×400	鋳鉄格子蓋 500×500 既設桝21へはトラップ機能付き
既設桝接続	3,27	VUφ150	35	2,42					
既設桝接続	3,20	VUφ150 落蓋U240G	35	2,58 2,88					

■雨水排水関係資料

雨水排水・給水汚水関係図

集水桝Ａ

Ｕ型側溝

(A1) S=1/10
(A3) S=1/20

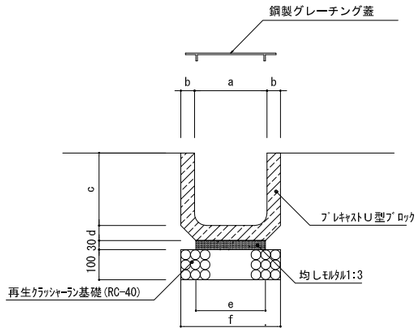

特　記
隣接するｸﾞﾚｰﾁﾝｸﾞ蓋同士は、連結金具にて固定すること。

寸法表　　単位：mm

	a	b	c	d	e	f	備　　考
U180G	180	35	180	40	180	270	鋼製グレーチング蓋　（普通　T-2）

集水桝Ａ

300×300

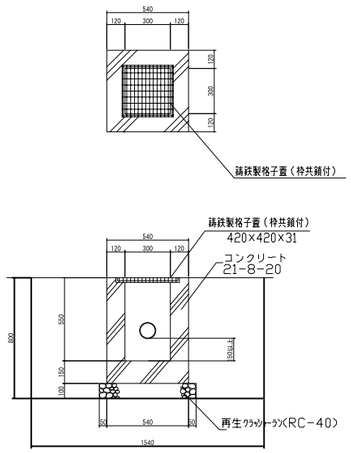

400×400

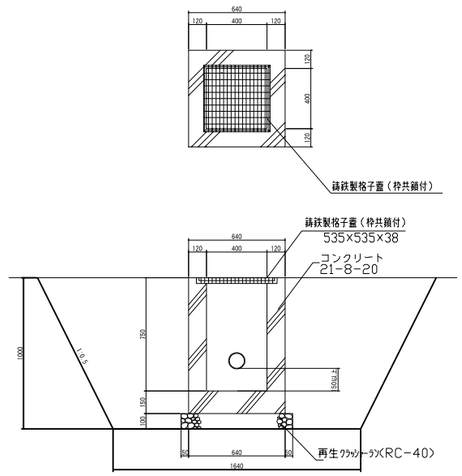

特　記
鋳鉄格子蓋は、受枠共で鋳付きとする。

排水管埋設（雨水）

(A1) S=1/10
(A3) S=1/20

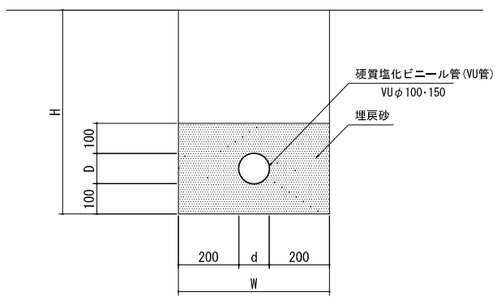

寸法表　　単位：mm

	d	D	W	備　　考
φ100	100	114	500	
φ150	150	165	550	

小口径桝Ａ・Ｂ

(A1) S=1/10
(A3) S=1/20

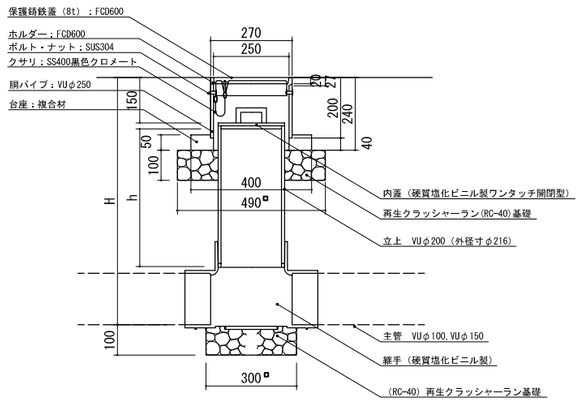

記　号	主管 VU径 ：cm		継手 形状		管底深 ：cm		立上（例直壁） h VUφ200：mm 汚水管（主管）	
							VU-10	VU-15
SOM	10	φ100	a	ストレート	50	50内外	200	150
	15	φ150	b	45°曲がり	60	60内外	300	250
			c	90°曲がり	70	70内外	400	350
			d	45°合流	80	80内外	500	450
			e	90°合流	90	90内外	600	550
					100	100内外	700	650
					110	110内外	800	750
					120	120内外	900	850
							H=300	H=350

今回工事
ア.小口径桝Ａ　SOM-10-a-50
イ.小口径桝Ａ　SOM-10-a-70
ウ.小口径桝Ｂ　SOM-15-a-60
エ.小口径桝Ａ　SOM-10-a-80

集水桝Ｂ

(A1) S=1/20
(A3) S=1/40

400×400

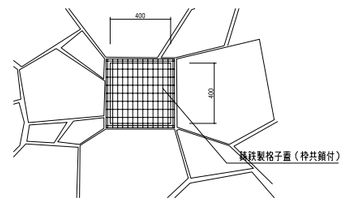

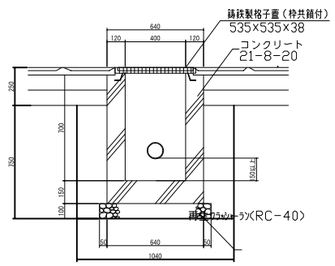

鋳鉄格子蓋は、受枠共で鋳付きとする。
特　記

■給水汚水関係資料

雨水排水・給水汚水関係図

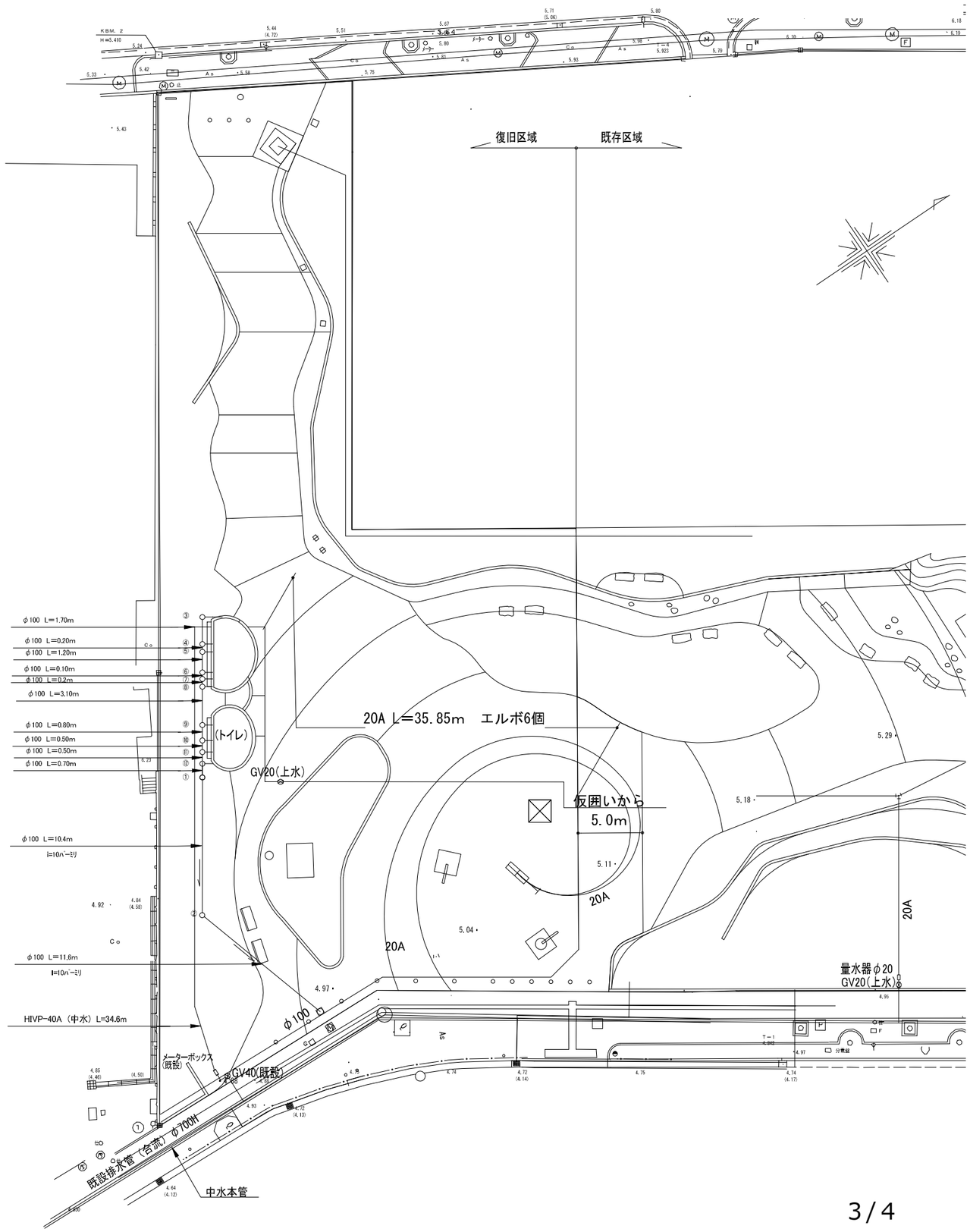

凡　例

表示	名　称	形状寸法	数 量	単位	備 考
上水					
	水道管	HIVP-20A	35.85	m	
	エルボ	20A	6.0	個	
	ゲートバルブ	20A	1.0	個	
中水	水道管	HIVP-40A	34.6	m	
汚水					
	排水管	VUφ100	31.0	m	
	小口径汚水桝	100-200	1.0	箇所	S0M-10a-90
	小口径汚水桝	100-200	1.0	箇所	S0M-10b-80
	小口径汚水桝	100-200	1.0	箇所	S0M-10c-80
	小口径汚水桝	100-200	2.0	箇所	S0M-10e-80
	小口径汚水桝	100-200	5.0	箇所	S0M-10e-90
	小口径汚水桝	100-200(トラップ桝)	2.0	箇所	S0M-10e-90
	保護蓋	φ200 中荷重	10.0	基	

■給水汚水関係資料

雨水排水･給水汚水関係図

小口径汚水桝

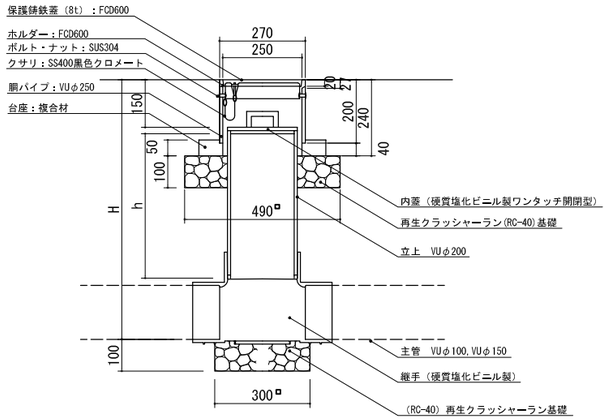

記　号	主管 VU径 ：cm		継手 形状		管底深 ：cm		立上（桝直壁）h VUφ200：mm 汚水管（主管） VU-10	VU-15
SOM	10	φ100	a	ストレート	50	50内外	200	150
	15	φ150	b	45° 曲がり	60	60内外	300	250
			c	90° 曲がり	70	70内外	400	350
			d	45° 合流	80	80内外	500	450
			e	90° 合流	90	90内外	600	550
					100	100内外	700	650
					110	110内外	800	750
					120	120内外	900	850
							H-300	H-350

今回工事
ア.小口径桝A　SOM-10-a-50
イ.小口径桝A　SOM-10-a-70
ウ.小口径桝B　SOM-15-a-60
エ.小口径桝A　SOM-10-a-80

排水管埋設（汚水）

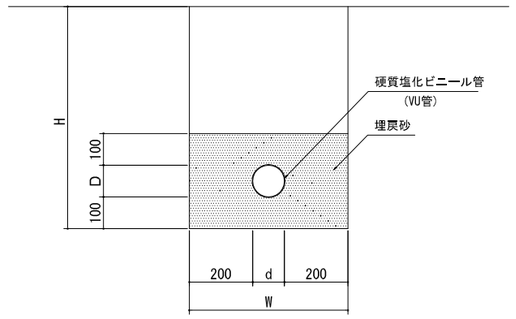

寸法表　単位：mm

	d	D	W	備　　考
φ100	100	114	500	

給水管埋設

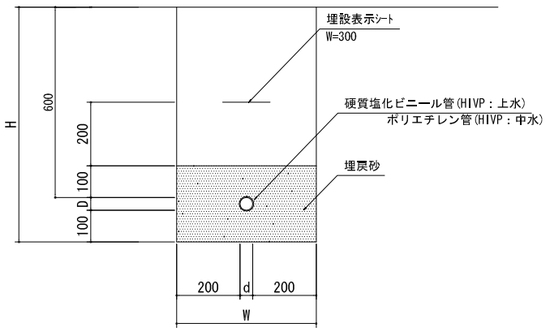

寸法表　単位：mm

	d	D	W	備　　考
HIVP20A	20	26	420	
HIVP40A	40	48	440	

特　記
標識テープは、塩化ﾋﾞﾆﾙｼｰﾄとする。

送水管（流れ設備）埋設

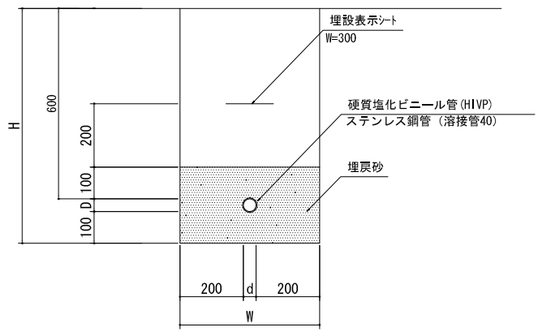

寸法表　単位：mm

	d	D	W	備　　考
HIVP20A	20	26	420	
HIVP50A	50	60	450	
HIVP75A	75	89	475	
ｽﾃﾝﾚｽ鋼管20A	20	26	420	溶接管(40)

特　記
標識テープは、塩化ﾋﾞﾆﾙｼｰﾄとする。