参考資料24-5

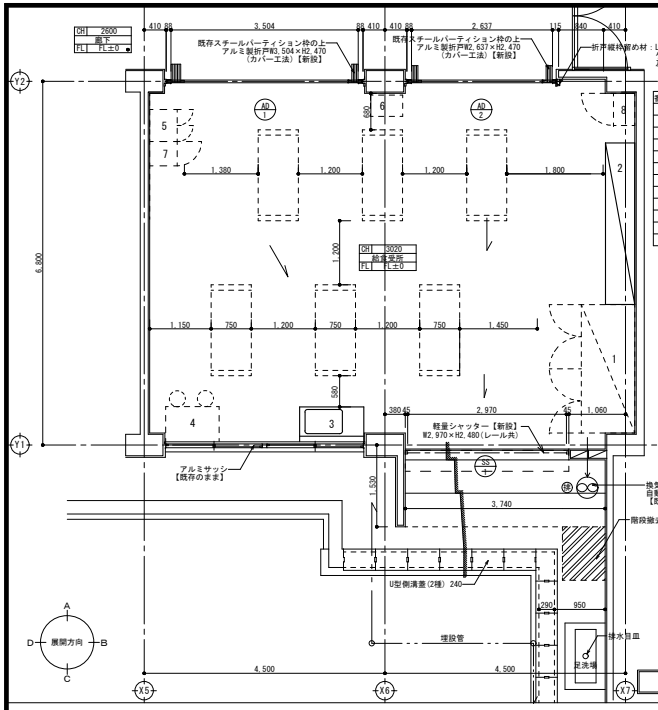

平面詳細図 1/50

番号	備品	
	仕上	
1	牛乳保冷庫	—
2	パン棚	(詳細－1)
3	流し台	(詳細－2)
4	事務机・椅子	—
5	ロッカー	—
6	台	—
7	備品入	—
8	掃除具入	—
A	コンテナ	—

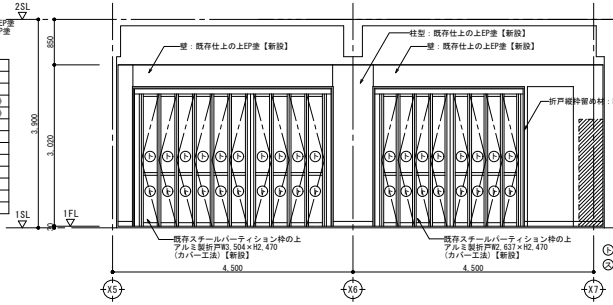

A 面

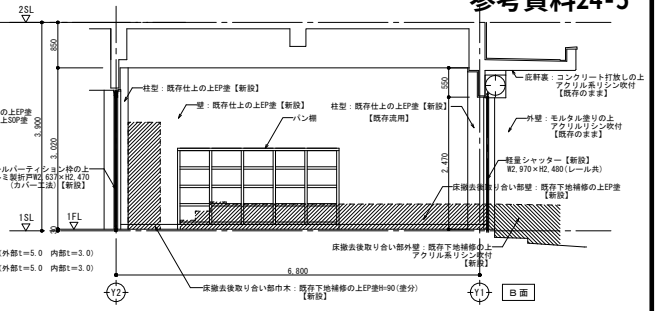

B 面

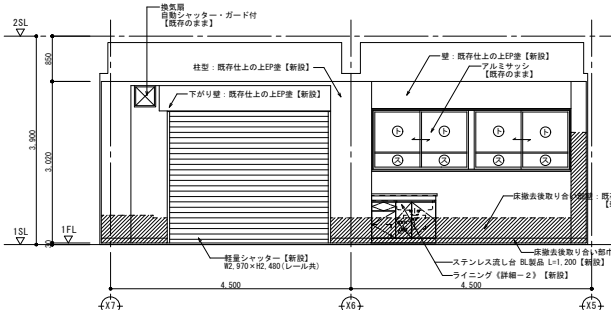

C 面

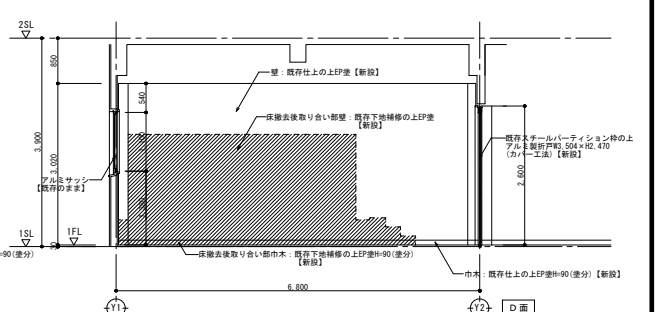

D 面

展開図 1/50

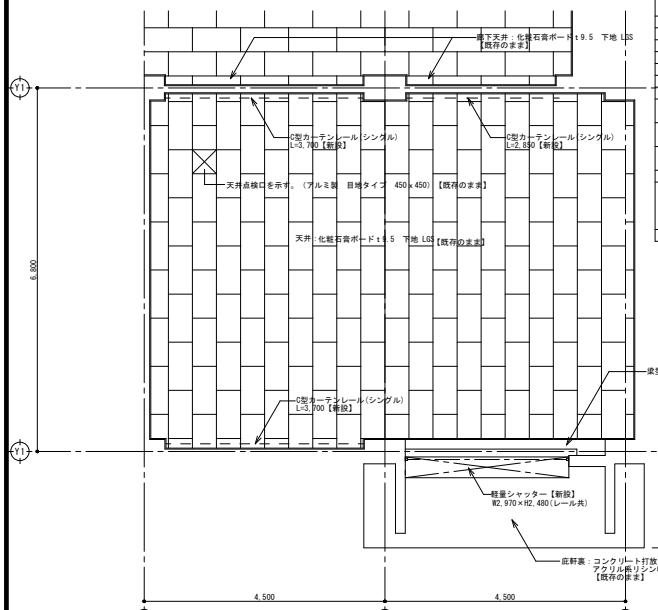

天井伏せ図 1/50

給食受所	
	改修内容
床	鉱物骨材配合散布型美装床仕上【新設】
巾木	既存仕上の上EP塗H=90(塗分)【新設】
腰壁	既存仕上の上EP塗【新設】
壁	既存仕上の上EP塗【新設】
天井	化粧石膏ボードt9.5【既存のまま】
柱型	既存仕上の上EP塗【新設】
梁型	既存仕上の上EP塗【新設】
木製家具	パン棚W3,020×D550×H1,860－1ヶ所【新設】
流し台	ステンレス流し台BL型L=1,200－1ヶ所【新設】 ライニング－1ヶ所 新設【新設】
出入口 アルミ製折戸	W3,504×H2,470(カバー工法)－1ヶ所 W2,637×H2,470(カバー工法)－1ヶ所
軽量シャッター	W2,970×H2,480－1ヶ所(レール共)【新設】
備考	C型カーテンレール(シングル)L=2,850－1ヶ所【新設】 C型カーテンレール(シングル)L=3,700－2ヶ所【新設】 換気扇－1ヶ所【既存のまま】 サッシ額縁：既存仕上の上SOP塗(4方)【新設】
FL	±0 CH 3020

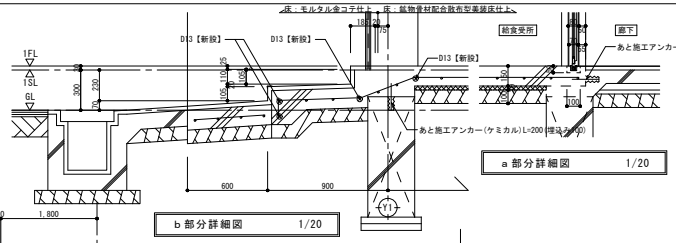

a 部分詳細図 1/20

b 部分詳細図 1/20

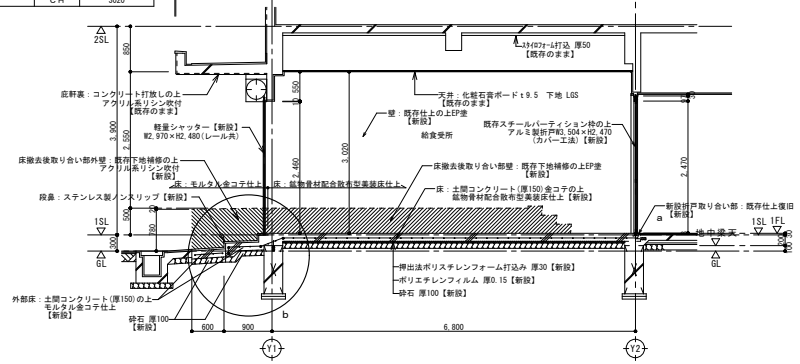

断面図 1/50

新設床(土間コンクリート)を示す

建具表（新設）

S=1/50

建具符号	AD/1 AD/2 アルミ製折戸（新設）	
室名	数量	給食受所 各1ヶ所

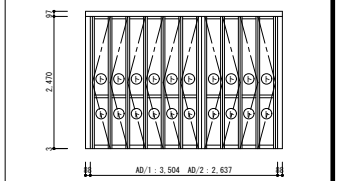

材質仕上	カラーアルミ
見込	70
硝子	フロートガラス t=6
付属金物	握込取手、シリンダー錠錠、フランス落し、フラットレール その他付属金物一式
備考	

建具符号	SS/1 スチール製軽量シャッター（新設）	
室名	数量	給食受所 1

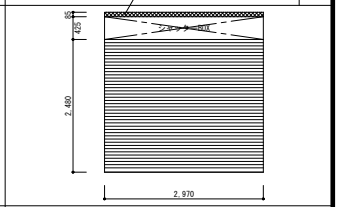

材質仕上	カラー鋼板
見込	――
硝子	――
付属金物	スチールスラット厚0.8、ガイドレール・座板：ステンレス巻 シャッター80X上部表ぎ、スチール厚1.6、その他付属金物一式
備考	手動式(バランスシャッター)

図中の寸法については、各校異なり参考寸法とする

工事名称	各校改修(中学校給食受所)工事		
図面名称	平面詳細図・展開図・天井伏図・断面図【改修後】	縮尺	A1 S=1/50 A3 S=1/100