参考１
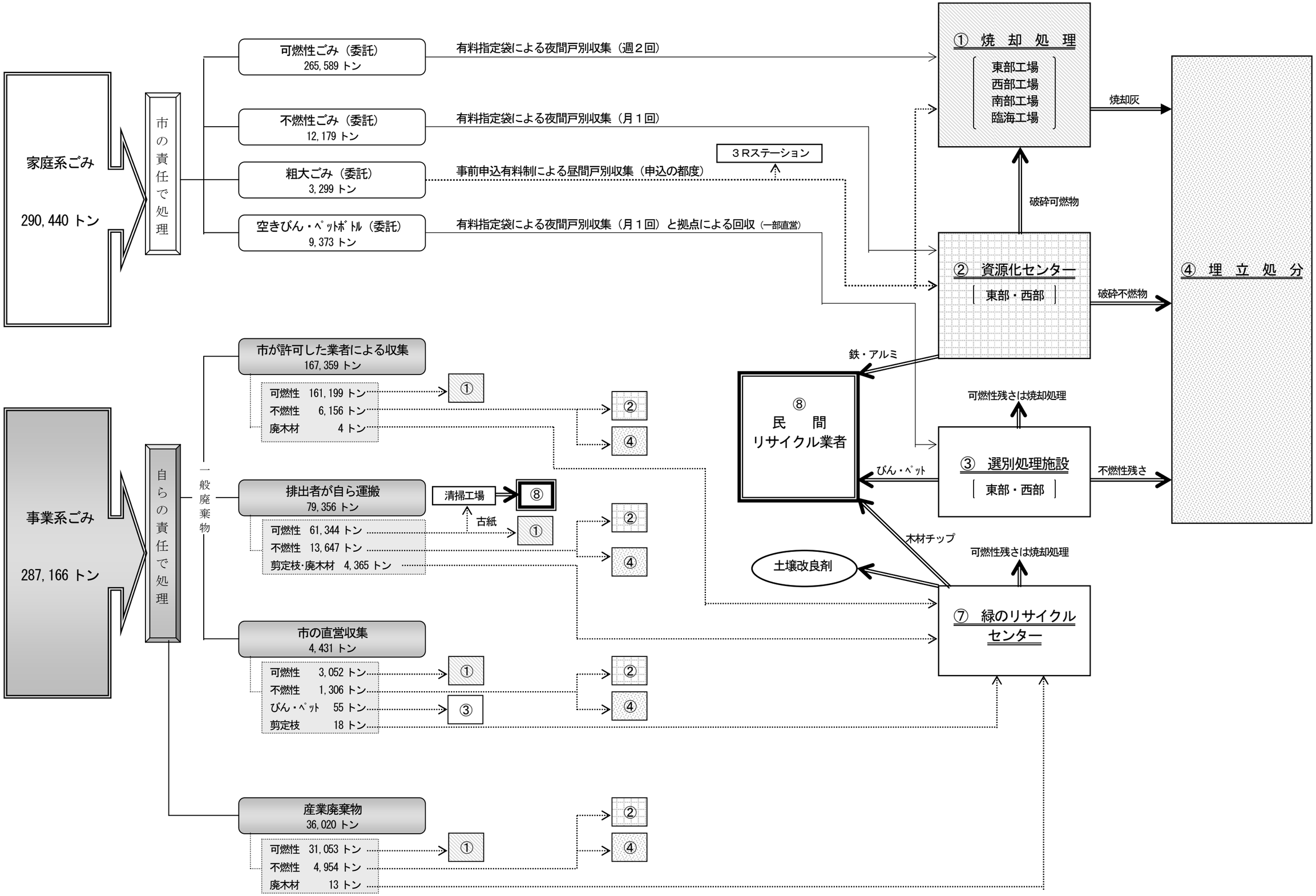
福岡市のごみ処理の流れ（平成２２年度実績値）