正面図

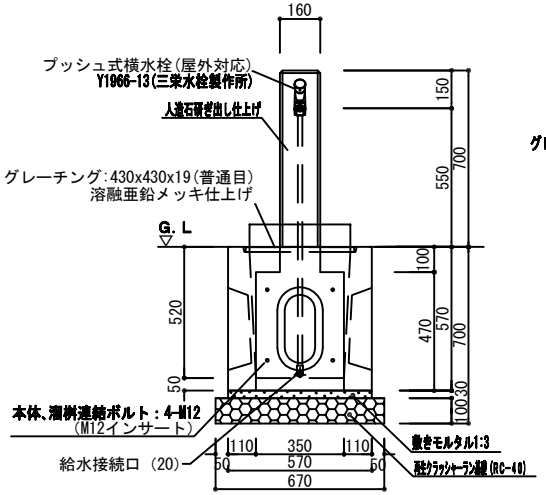

側面図

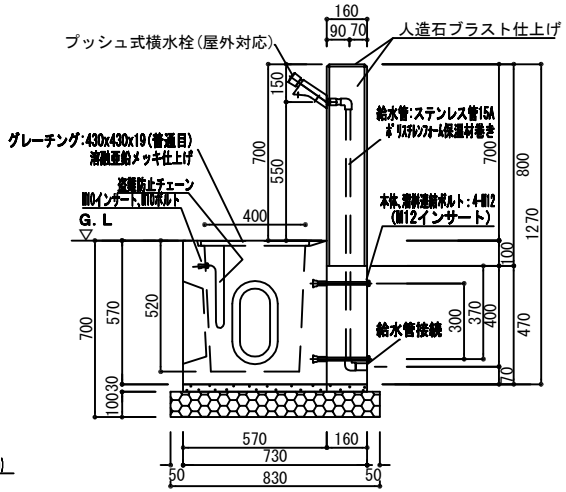

水栓柱

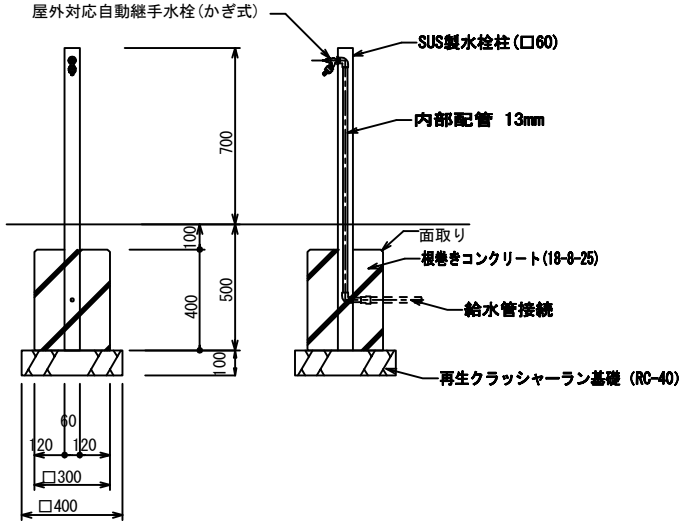

平面図

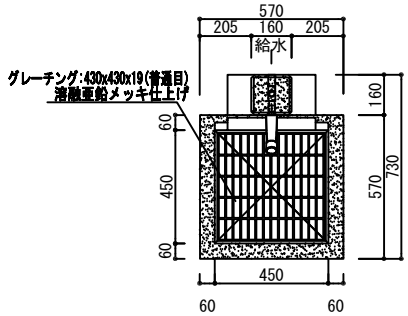

10基当り

種　別	材　料　表			
	再生ｸﾗｯｼｬｰﾗﾝ基礎 (m2)	敷モルタル (m3)	型枠 (m2)	コンクリート (m3)
TW-B	5.56	0.114		
SC	1.60		4.80	0.35

公園施設標準設計図集 福岡市住宅都市局みどりのまち推進部	改訂事項	S62.4 改訂 ～ H 8.8 改訂 H12.4 改訂 H18.4 改訂 H23.4 改訂 H25.4 改訂 H27.12 改訂 H30.4 改訂	特記事項	○水栓柱を設置する際の排水施設については監督員と協議を行う。	縮尺	1/30	名称	手洗場, 水栓柱
					作成	H30.4	記号	TW-B, SC

TW-B

SC